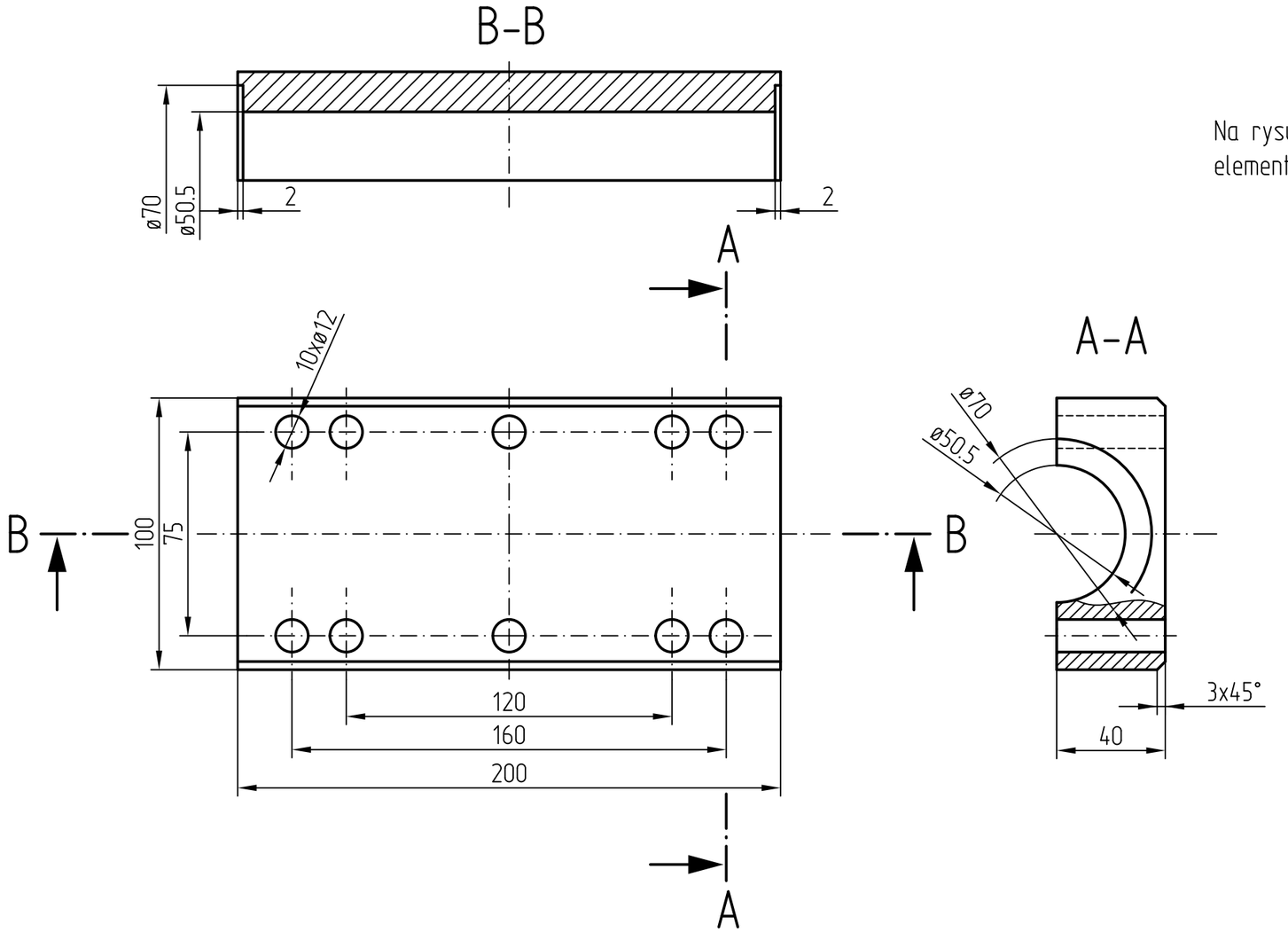

Na rysunku pokazano jeden element. Detal kompletny składa się z dwóch elementów (jak na rys. poniżej)

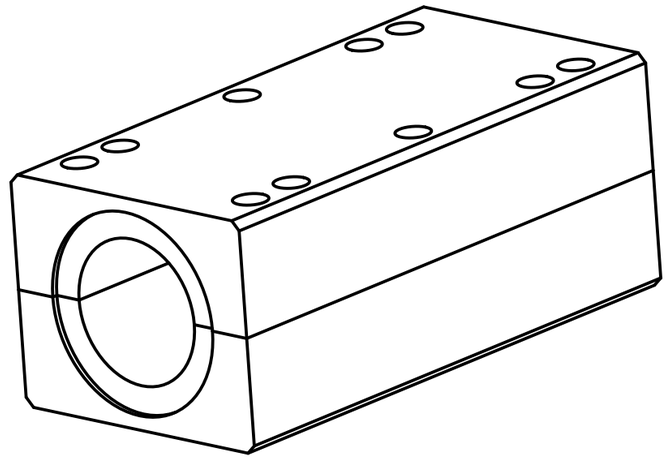

Po wykonaniu elementy spiąć taśmą
Materiał: Tworzywo

Podziałka	Masa 1 kompletu w kg	Format		
1:2		A3		10088812
Konstr.	10/16	Antkowiak		
Zatw.	10/16	Dowhan		
BeMarTech				Arkusz / Zastępuje rys.